PAE 29

CZ

NÁVOD K OBSLUZE
OCHLAZOVAČ

TROTEC

Obsah

Pokyny k manuálu 2
Bezpečnost 2
Informace o zařízení 4
Přeprava a skladování 6
Montáž a instalace 6
Obsluha 9
Dostupné příslušenství 12
Chyby a poruchy 12
Údržba 13
Technická příloha 17
Likvidace 18

Pokyny k manuálu

Symboly

Varování před elektrickým napětím
Tento symbol označuje nebezpečí ohrožení života a zdraví osob elektrickým napětím.

Varování
Toto signální slovo označuje nebezpečí se střední úrovní rizika, které může vést k vážnému zranění nebo smrti, pokud se mu nevyhnete.

Pozor
Toto signální slovo označuje nebezpečí s nízkou úrovní rizika, které může způsobit lehké nebo středně těžké zranění, pokud se mu nevyhnete.

Poznámka
Toto signální slovo označuje důležité informace (např. poškození materiálu), ale neoznačuje nebezpečí.

Info
Informace označené tímto symbolem vám pomohou rychle a bezpečně provádět vaše úkoly.

Následujte pokyny
Informace označené tímto symbolem znamenají, že je třeba dodržovat návod k obsluze.

Používejte ochranné brýle
Při práci s přístrojem používejte vhodnou ochranu očí.

Používejte ochranné rukavice
Při vkládání nebo výměně nástrojů používejte vhodné ochranné rukavice.

Aktuální verzi návodu k obsluze a EU prohlášení o shodě si můžete stáhnout z následujícího odkazu:

PAE 29

https://hub.trotec.com/?id=44208

Bezpečnost

Před spuštěním nebo používáním přístroje si pečlivě přečtěte tento návod. Příručku vždy uchovávejte v bezprostřední blízkosti přístroje nebo místa jeho použití!

Varování
Přečtěte si všechna bezpečnostní upozornění a všechny pokyny. Nedodržení varování a pokynů může mít za následek úraz elektrickým proudem, požár a/nebo vážné zranění. **Všechna varování a pokyny si uschovejte pro budoucí použití.**

Tento spotřebič mohou používat děti ve věku od 8 let a starší a osoby se sníženými fyzickými, smyslovými nebo duševními schopnostmi nebo s nedostatkem zkušeností a znalostí, pokud jim byl poskytnut dohled nebo byly poučeny o používání spotřebiče bezpečným způsobem a rozumí souvisejícím nebezpečím.

Děti si se spotřebičem nesmí hrát. Čištění a uživatelskou údržbu nesmí provádět děti bez dozoru.

- Přístroj nepoužívejte v prostorách nebo oblastech s nebezpečím výbuchu a neinstalujte jej tam.
- Nepoužívejte přístroj v agresivní atmosféře.
- Zařízení postavte pouze ve vzpřímené, stabilní poloze na pevném podkladu.
- Po mokrém čištění nechte zařízení vyschnout. Nepoužívejte jej, pokud je mokrý.
- Nepoužívejte zařízení mokrýma nebo vlhkýma rukama.
- Nevystavujte přístroj přímému stříkajícímu proudu vody.
- Do zařízení nikdy nevkládejte žádné předměty ani končetiny.
- Zařízení během provozu nezakrývejte ani nepřepravujte.
- Na zařízení nesedejte.
- Tento přístroj není hračka! Uchovávejte jej mimo dosah dětí a zvířat. Nenechávejte přístroj během provozu bez dozoru.

- Před každým použitím zařízení zkontrolujte příslušenství a připojovací díly, zda nejsou poškozené. Nepoužívejte žádné poškozené zařízení nebo části zařízení.
- Zajistěte, aby všechny elektrické kabely vně zařízení byly chráněny před poškozením (např. způsobeným zvířaty). Nikdy nepoužívejte zařízení, pokud jsou elektrické kabely nebo přípojka napájení poškozené!
- Elektrické připojení musí odpovídat specifikacím uvedeným v kapitole Technické údaje.
- Síťovou zástrčku zasuňte do řádně zajištěné síťové zásuvky.
- Při volbě prodlužovacích přívodů k napájecímu kabelu dbejte na příkon zařízení, délku kabelu a zamýšlené použití. Prodlužovací kabely zcela odviňte. Zabraňte elektrickému přetížení.
- Před prováděním údržby, ošetřování nebo oprav zařízení vytáhněte síťovou zástrčku ze zásuvky. Síťovou zástrčku přitom přidržujte.
- Pokud zařízení nepoužíváte, vypněte jej a odpojte napájecí kabel od síťové zásuvky.
- Zařízení v žádném případě nepoužívejte, pokud zjistíte poškození síťové zástrčky nebo napájecího kabelu.
- Pokud je napájecí kabel poškozený, musí jej vyměnit výrobce, jeho servisní zástupce nebo podobně kvalifikované osoby, aby se předešlo nebezpečí.
- Poškozené napájecí kabely představují vážné zdravotní riziko!
- Při umísťování přístroje dodržujte minimální vzdálenosti od stěn a jiných předmětů, jakož i skladovací a provozní podmínky uvedené v kapitole Technické údaje.
- Ujistěte se, že přívod a odvod vzduchu není zablokován.
- Ujistěte se, že na sací straně nejsou nečistoty a volné předměty.
- Neodstraňujte ze zařízení žádné bezpečnostní značky, nálepky nebo štítky. Všechny bezpečnostní značky, nálepky a štítky udržujte v čitelném stavu.
- Přístroj přepravujte pouze ve vzpřímené poloze s vyprázdněnou nádrží na vodu.
- Před přepravou a skladováním vyprázdněte nádrž na vodu. Vodu nepijte. Nebezpečí ohrožení zdraví!
- Mějte na paměti, že vysoká vlhkost může zvýšit růst biologických organismů v prostředí.
- Dbejte na to, aby předměty v okolí přístroje nebyly mokré nebo vlhké. Pokud je vlhkost přítomna, je třeba snížit výkon. Pokud nelze výkon snížit, musí být zařízení provozováno pouze v intervalech. Absorpční materiály, jako jsou koberce, záclony, závěsy nebo ubrusy, nesmí navlhnout.
- Dbejte na to, abyste každé 3 dny vyměnili vodu ve vodní dóze. V opačném případě hrozí, že se v nádrži na vodu začnou množit mikroorganismy, které představují zdravotní riziko, pokud se dostanou do vzduchu nebo vody.
- Nádržku na vodu plňte pouze čerstvou pitnou vodou, kostkami ledu z čerstvé pitné vody a/nebo vhodnými ledovými balíčky.
- Ledové balíčky nejsou hračky. Uchovávejte je mimo dosah dětí a zvířat.
- Nikdy neotvírejte sáček s ledem. Tekutina uvnitř ledových balíčků může být zdraví škodlivá.
- Nejezte led, který se může na ledových obalech vytvořit. Nebezpečí pro zdraví!
- Do dálkového ovládání nevkládejte dobíjecí baterie.

Zamýšlené použití

Přístroj používejte pouze k chlazení vzduchu ve vnitřních prostorách při dodržení a respektování technických údajů.

Určené použití zahrnuje chlazení vzduchu v:

- Obytných prostorech
- muzeích
- skladech a archivech
- knihovnách
- call centrech a počítačových mistnostech

Nevhodné užití

- Přístroj neumisťujte na mokrou nebo zaplavenou půdu.
- Nepokládejte na zařízení žádné předměty, např. oblečení.
- Nepoužívejte zařízení venku.
- Jakékoli neautorizované úpravy, změny nebo konstrukční změny zařízení jsou zakázány.
- Jakákoli jiná činnost, než je popsána v tomto návodu, je zakázána. Nedodržení tohoto ustanovení má za následek neplatnost veškerých nároků na odpovědnost a záruku.

Kvalifikace k použití

Osoby, které používají toto zařízení, musí:

- být si vědomi nebezpečí, které hrozí při práci s elektrickými přístroji ve vlhkých prostorách.
- přečíst si návod k obsluze, zejména kapitolu Bezpečnost, a porozumět mu.

Údržbu, která vyžaduje otevření krytu, smí provádět pouze specializované elektrotechnické firmy nebo společnost Trotec.

Bezpečnostní značky a štítky na zařízení

Poznámka

Neodstraňujte ze zařízení žádné bezpečnostní značky, nálepky nebo štítky. Všechny bezpečnostní značky, nálepky a štítky udržujte v čitelném stavu.

Na přístroji jsou umístěny následující bezpečnostní značky a štítky:

Symbol	Význam
	Tento symbol umístěný na přístroji označuje, že filtr je třeba zkontrolovat a v případě potřeby vyčistit před každou operací. Pokud je filtr vadný, vyměňte jej. Do přístroje nevkládejte mokrý filtr. Počkejte, dokud filtr nevyschne.

Symbol	Význam
72h	Tento symbol umístěný na přístroji označuje, že je třeba nádržku na vodu čistit každé 3 dny. Každé 3 dny vyměňte vodu v nádržce na vodu. Před čištěním nádržky na vodu odpojte zařízení od elektrické sítě.

Zbytková rizika

Varování před elektrickým napětím

Práce na elektrických součástech smí provádět pouze autorizovaná odborná firma!

Varování před elektrickým napětím

Před jakoukoli prací na zařízení vytáhněte síťovou zástrčku ze zásuvky!

Při vytahování napájecího kabelu ze zásuvky se držte síťové zástrčky.

Varování

Tekutina uvnitř ledových balíčků může být zdraví škodlivá!

Pokud byla tekutina spolknuta, okamžitě vyhledejte lékařskou pomoc.

Pokud se tekutina dostala do kontaktu s očima, vypláchněte je vodou a okamžitě vyhledejte očního lékaře.

Varování

Nebezpečí může na zařízení vzniknout, pokud jej neodborně nebo nesprávně používají nevyškolené osoby! Dodržujte kvalifikaci personálu!

Varování

Zařízení není hračka a nepatří do rukou dětí.

Varování

Nebezpečí udušení!

Nenechávejte obal ležet na místě. Děti jej mohou používat jako nebezpečnou hračku.

Poznámka

Nepoužívejte přístroj bez vzduchového filtru vloženého do přívodu vzduchu!

Bez vzduchového filtru bude vnitřek přístroje silně znečištěn. To by mohlo snížit výkon a vést k poškození zařízení.

Chování v případě nouze

1. Vypněte zařízení.
2. V případě nouze odpojte zařízení od přívodu elektrické energie: Při vytahování napájecího kabelu ze síťové zásuvky se přidržte síťové zástrčky.
3. Poškozené zařízení znovu nepřipojujte k elektrické síti.

Informace o zařízení

Popis zařízení

Chladič vzduchu snižuje teplotu v místnosti na příjemnou úroveň pomocí odpařování.

Zařízení se naplní studenou vodou nebo volitelně kostkami ledu a/nebo ledovými balíčky, aby se ochladil přiváděný teplý vzduch na odpařovacím filtru a aby se takto vytvořený studený vzduch vyfoukl ventilátorem.

Kromě funkce chlazení lze zařízení použít také k osvěžení vzduchu: díky integrovanému vzduchovému filtru a voštinové struktuře odpařovacího filtru se nasávaný vzduch filtruje a zvlhčuje.

Rychlost ventilátoru lze nastavit na tři stupně.

Směr odvádění ochlazeného vzduchu lze nastavit ručně pomocí ventilačních klapek i volitelně prostřednictvím volitelného automatického kyvného režimu.

Zařízení má noční režim umožňující mimořádně tichý provoz před spaním.

Zařízení lze ovládat prostřednictvím ovládacího panelu na zařízení nebo infračerveného dálkového ovládání.

Pomocí funkce časovače lze navíc zařízení automaticky vypnout s časovým zpožděním.

Zobrazení zařízení

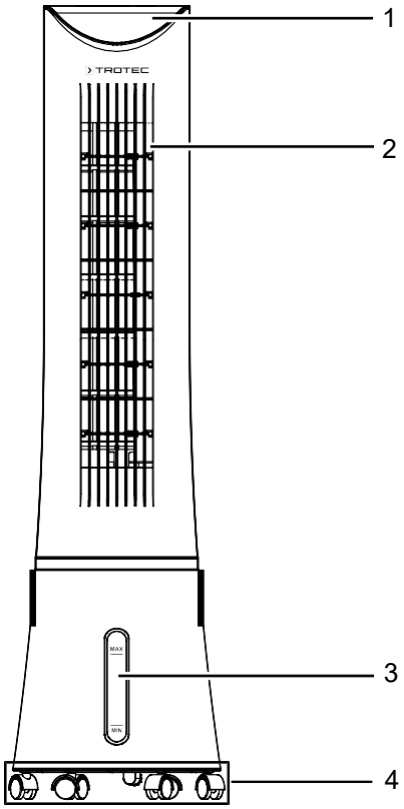

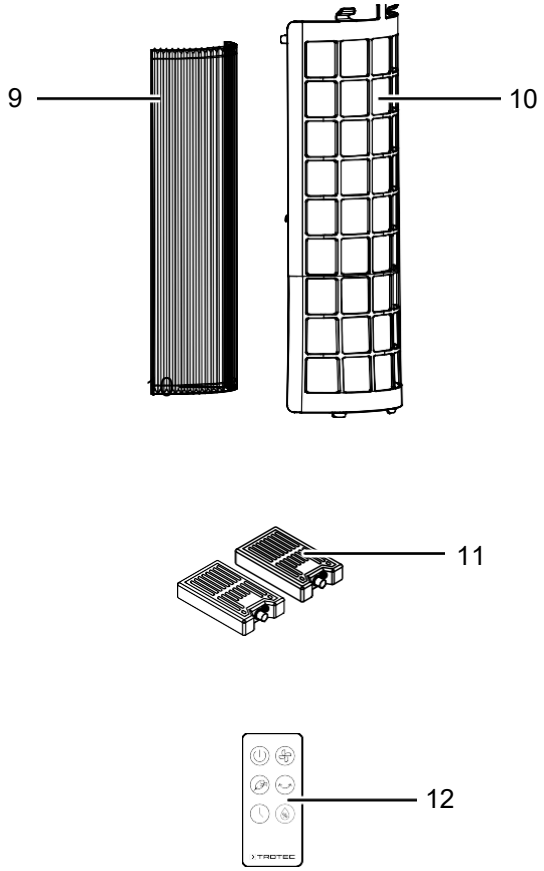

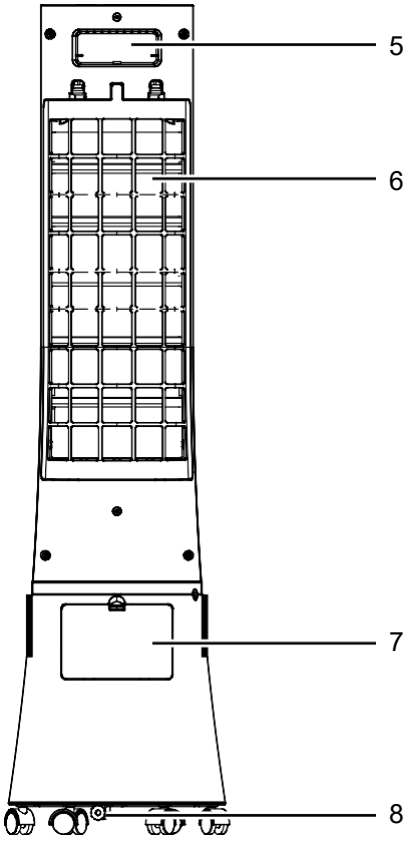

No.	Označení
1	Kontrolní panel
2	Výstup vzduchu s nastavitelnými větracími klapkami a větracími klapkami s výklopnou funkcí
3	Nádrž na vodu s ukazatelem stavu naplnění
4	Kolečka
5	Přepravní rukojeť a přihrádka na dálkové ovládání
6	Přívod vzduchu se vzduchovým filtrem a odpařovacím filtrem
7	Nálevka na vodu
8	Vývod vody s gumovou zátkou
9	Odpařovací filtr
10	Vzdušný filtr
11	Ledové balíčky
12	Dálkové ovládání

Přeprava a skladování

Poznámka

Při nesprávném skladování nebo přepravě může dojít k poškození přístroje.

Vezměte na vědomí informace týkající se přepravy a skladování zařízení.

Přeprava

Pro snadnější přepravu je přístroj vybaven kolečky.

Pro snadnější přepravu je přístroj vybaven rukojetí pro přenášení.

Před přepravou zařízení dbejte následujících pokynů:

- Vypněte zařízení.
- Při vytahování napájecího kabelu ze zásuvky se držte síťové zástrčky.
- Vyprázdněte nádržku na vodu.
- Nepoužívejte napájecí kabel k tažení zařízení.
- Se zařízením jezděte pouze po rovném a hladkém povrchu.

Po přepravě zařízení dodržujte následující pokyny:

- Zařízení po přepravě postavte do vzpřímené polohy.

Skladování

Před uložením zařízení dbejte následujících pokynů:

- Před uskladněním vyprázdněte a vyčistěte nádrž na vodu (viz kapitola Údržba).
- Před uskladněním nechte odpařovací filtr vyschnout. V opačném případě může přístroj po opětovném spuštění šířit zatuchlý zápach.
- Při vytahování napájecího kabelu ze síťové zásuvky se přidržujte síťové zástrčky.

Pokud zařízení nepoužíváte, dodržujte následující podmínky skladování:

- suché a chráněné před mrazem a horkem
- ve vzpřímené poloze, kde je chráněn před prachem a přímým slunečním světlem.
- v případě potřeby s krytem, který ji chrání před vniknutím prachu.
- Nepokládejte na něj žádná další zařízení ani předměty, abyste zabránili jeho poškození.
- Vyjměte baterie z dálkového ovládání.

Montáž a instalace

Obsah balení

- 1 x Zařízení
- 1 x Odpařovací filtr
- 1 x Vzdušný filtr
- 2 x Ledové balíčky
- 1 x Dálkové ovládání
- 1 x Manuál

Vybalení zařízení

1. Otevřete kartonovou krabici a vyjměte zařízení.
2. Úplně odstraňte obal.
3. Úplně odviňte napájecí kabel. Dbejte na to, aby napájecí kabel nebyl poškozen a abyste jej při odvíjení nepoškodili.

Začínáme

Při umístění zařízení dodržujte minimální vzdálenost od stěn nebo jiných objektů, jak je popsáno v kapitole Technické údaje.

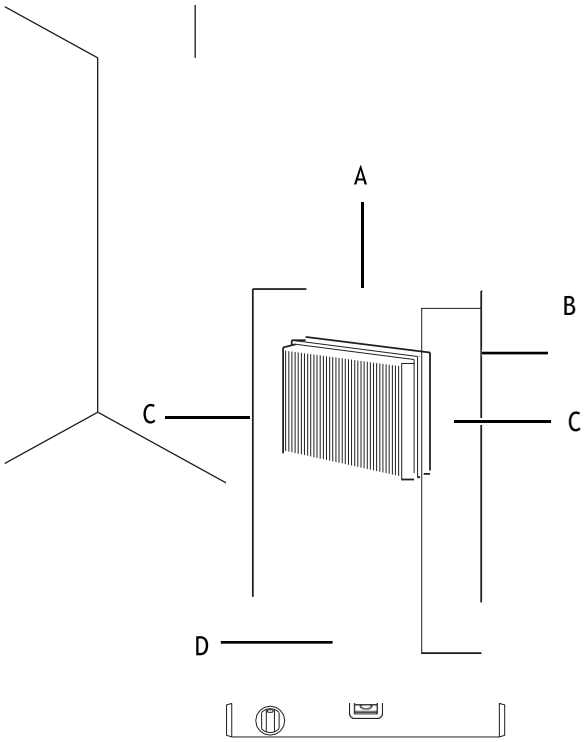

- Před opětovným spuštěním zařízení zkontrolujte stav napájecího kabelu. V případě pochybností o jeho stavu se obraťte na zákaznický servis.
- Zařízení postavte pouze do vzpřímené, stabilní polohy na pevném podkladu.
- Při pokládání napájecího kabelu nebo jiných elektrických kabelů nevytvářejte nebezpečí zakopnutí, zejména při umístění zařízení uprostřed místnosti. Používejte kabelové můstky.
- Dbejte na to, aby byly prodlužovací kabely zcela rozvinuty.
- Dbejte na to, aby proudění vzduchu nebránily žádné závěsy ani jiné předměty.

Před prvním spuštěním vložte do dálkového ovládání baterie.

Plnění nádrže na vodu

Zařízení vyžaduje čerstvou pitnou vodu pro chlazení vzduchem.

Poznámka
Před naplněním přístroje vždy nasaďte gumovou zátku na vývod vody.

Poznámka
Přístroj plňte pouze čerstvou pitnou vodou. Teplota vody nesmí překročit 40 °C.

Info
Pokud je to možné, měňte vodu každé 3 dny, abyste zabránili růstu bakterií.

Info
Použijte sběrač kapek (černou houbu) v určeném prostoru v nádržce na vodu, abyste zabránili hluku odkapávání. Při dodání je lapač kapek již předmontován.

Při používání ledových balíčků dodržujte následující pokyny:

- Před použitím vložte ledové balíčky na nejméně 4 hodiny do mrazničky.
- Vložte ledové obaly do nádržky na vodu před tím, než do ní napustíte vodu.

Info
Při používání ledových balíčků při vysokých venkovních teplotách se může na nádržce na vodu tvořit kondenzát a kapat na podlahu.

1. Před doplňováním vody nebo vkládáním ledových sáčků do přístroje jej odpojte od elektrické sítě.
2. Otevřete nálevku na vodu (7).

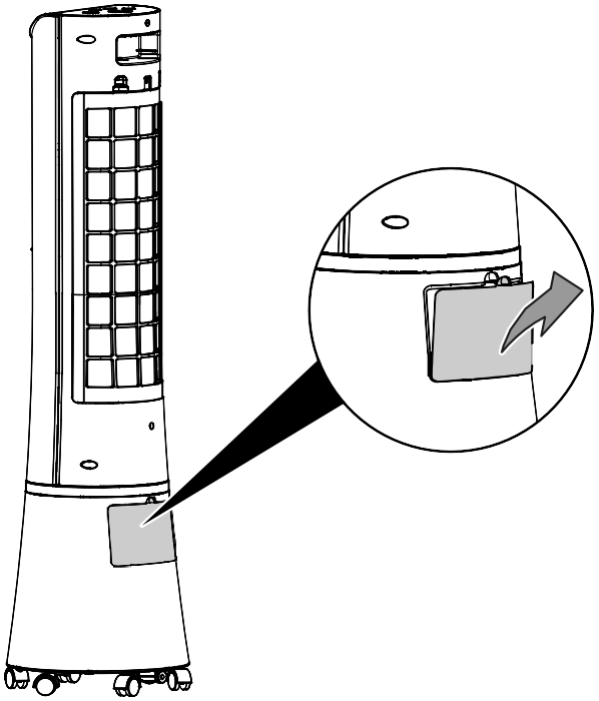

3. Zajistěte těsné uchycení pryžové zátky (8), jinak by mohlo dojít k nekontrolovatelnému úniku vody.

4. Naplňte nádržku na vodu (3) pouze čerstvou pitnou vodou. Volitelně můžete přidat kostky ledu z pitné vody pro dodatečné chlazení.
   ⇨ Sledujte minimální a maximální stav naplnění na ukazateli stavu naplnění. Nádrž na vodu musí být naplněna až po minimální úroveň plnění, aby bylo možné čerpadlo provozovat.

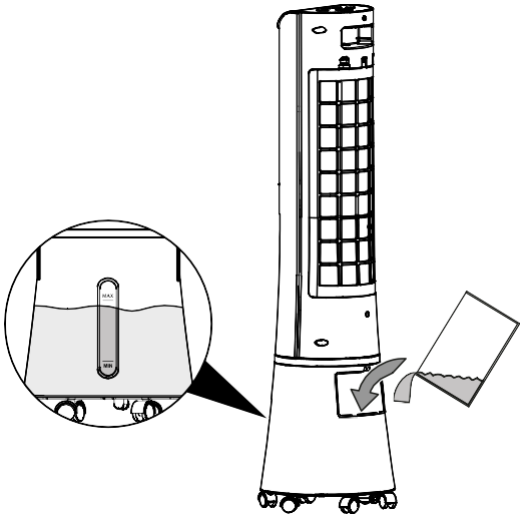

5. V případě potřeby vložte do nádržky na vodu (3) sáčky s ledem pro dodatečné chlazení.

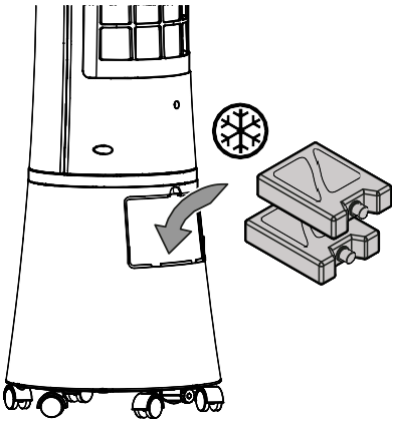

6. Zavřete klapku vodní nálevky (7) nebo znovu vložte odpařovací filtr (9) a vzduchový filtr (10).

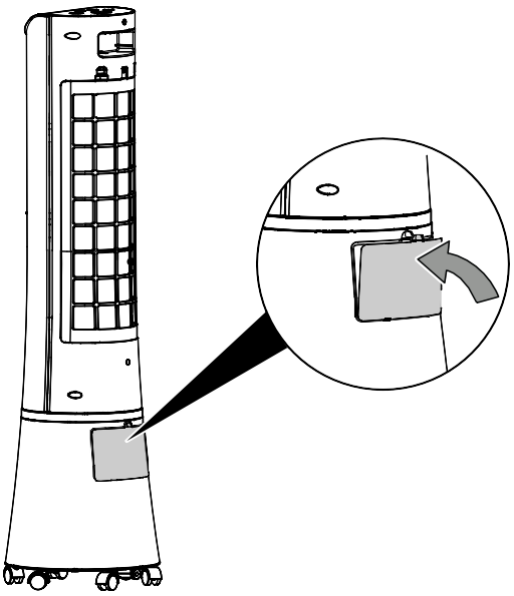

7. Ujistěte se, že zařízení není zvenku vlhké ani mokré. V opačném případě jej otřete do sucha.

Vložení odpařovacího a vzdušného filtru

Poznámka

Při nastavení režimu chlazení vzduchem by zařízení nemělo být provozováno bez odpařovacího filtru, jinak chlazení nebude fungovat.

Poznámka

Nepoužívejte přístroj bez vzduchového filtru vloženého do přívodu vzduchu!

Bez vzduchového filtru bude vnitřek přístroje silně znečištěn. To by mohlo snížit výkon a vést k poškození zařízení.

- Před zapnutím přístroje se ujistěte, že je nainstalován odpařovací i vzduchový filtr.

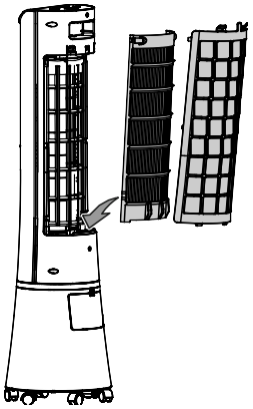

Nastavení větracích klapek

- Před zapnutím přístroje nastavte větrací klapky na výstupu vzduchu.

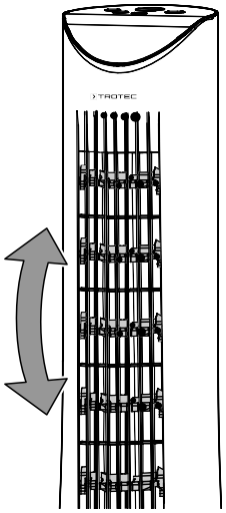

Připojení napájecího kabelu

- Zasuňte síťovou zástrčku do řádně zajištěné síťové zásuvky.

Obsluha

Ovládací panel a displej

- Vyhýbejte se otevřeným dveřím a oknům.

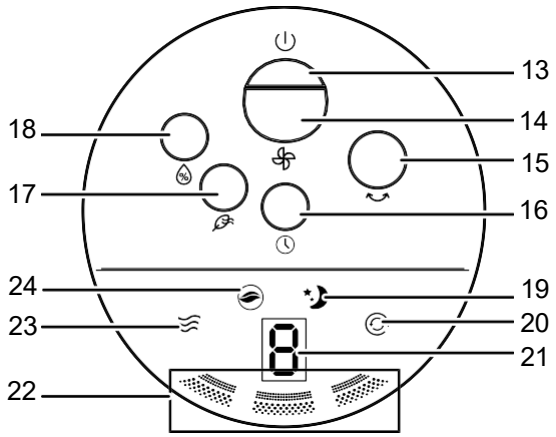

Dálkové ovládání

Veškerá nastavení zařízení lze provádět také pomocí dálkového ovládání, které je součástí dodávky.

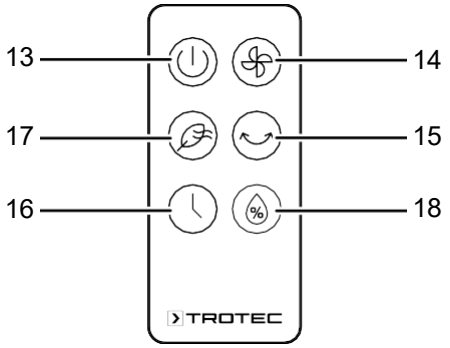

No.	Označení	Význam
13	*Zapnout / Vypnout*	Zapnutí nebo vypnutí zařízení
14	*Rychlost*	Nastavení rychlosti ventilátoru
15	*Funkce Swing*	Zapnutí nebo vypnutí funkce houpačky
16	*Časovač*	Switching Zapnutí nebo vypnutí časovače: 1 h - 9 h
17	*Výběr režimu*	Režim osvěžení vzduchu / zapnutí nebo vypnutí nočního režimu
18	*Tlačítko chlazení vzduchem*	Zapnutí nebo vypnutí režimu chlazení vzduchem
19	*Noční režim*	Svítí, když je aktivován noční režim.
20	*Funkce Swing*	Svítí, když je aktivována funkce houpačky
21	*Hodiny*	Údaj o počtu hodin aktivovaného časovače: 1 h - 9 h
22	*Rychlost ventilátoru*	Úroveň 1 = Nízká Úroveň 2 = Střední Úroveň 3 = Maximum
23	Ochlazení vzduchu	Zapnuté chlazení vzduchem
24	*Osvěžení vzduchu*	Zapnuto osvěžení vzduchu

Zapnutí zařízení

Po kompletní instalaci přístroje podle popisu v kapitole Uvedení do provozu jej můžete zapnout.

1. Stiskněte tlačítko zapnutí/vypnutí (13) na zařízení.
   ⇨ Vydává se akustický signál.
   ⇨ The Přístroj se automaticky spustí v režimu VENTILACE.
   ⇨ *Na displeji se rozsvítí kontrolka otáček ventilátoru stupně 1 (22).*

Nastavení provozního režimu

Zařízení je vybaveno následujícími provozními režimy:

- *Chlazení vzduchem*
- *Větrání*
- *Osvěžení vzduchu*
- *Noční režim*

Ochlazení vzduchu

V režimu chlazení vzduchem je čerpadlo zapnuté. Voda je rozváděna přes odpařovací filtr a ochlazuje cirkulující vzduch vodou.

Pro aktivaci chlazení vzduchem postupujte následujícím způsobem:

1. Stiskněte tlačítko Chlazení vzduchem (18) na přístroji.
   ⇨ Rozsvítí se kontrolka Air cooling (23).
   ⇨ Čerpadlo se spustí.
2. Stisknutím tlačítka Rychlost ventilátoru (14) nastavte další stupeň ventilátoru.
3. Stisknutím tlačítka Air cooling (18) vypnete chlazení vzduchem.
   ⇨ The Kontrolka Spánek (23) zhasne.
   ⇨ Zařízení nadále pracuje v režimu VENTILACE.

Poznámka

Když je aktivován režim chlazení vzduchem, nesmí být odstraněn vzduchový a odpařovací filtr, jinak voda z filtru odkapává do přístroje.

Ventilace

Pokud je přístroj zapnutý, automaticky se spustí v provozním režimu Ventilace.

1. Stisknutím tlačítka Rychlost (14) zvolte jinou rychlost ventilátoru.
   ⇨ Pokud jste vybrali jinou rychlost ventilátoru, kontrolka LED (22) se změní.

Ochlazení vzduchu

V režimu osvěžování vzduchu se otáčky ventilátoru střídavě zvyšují a snižují a vytvářejí příjemný, přirozený proud vzduchu.

Pro aktivaci osvěžení vzduchu postupujte následujícím způsobem:

1. Stiskněte tlačítko Mode (17), dokud se nerozsvítí kontrolka Air freshening (24). Rychlost ventilátoru se spustí na stupni 1.
2. Pokud chcete změnit přednastavenou rychlost ventilátoru, stiskněte tlačítko Fan Speed (14) a nastavte požadovanou rychlost ventilátoru. Rozsvítí se kontrolka požadované rychlosti ventilátoru (22).

Noční režim

V nočním režimu zařízení generuje proud vzduchu, který je přizpůsoben vašim spánkovým návykům.

1. Na zařízení dvakrát stiskněte tlačítko Režim (17).
   ⇨ Rozsvítí se kontrolka nočního režimu (19).
   ⇨ Rychlost ventilátoru začíná na stupni 1.
2. Pokud chcete změnit přednastavenou rychlost ventilátoru, stiskněte tlačítko Rychlost (14) nastavte požadovanou rychlost ventilátoru.

Nastavení časovače

Funkci časovače pro automatické vypnutí lze nastavit ve všech provozních režimech.

Počet hodin lze nastavit od 1 h do 9 h.

Automatické vypnutí

✓ Zařízení je zapnuto.

1. Stiskněte tlačítko časovače (16), dokud se nenastaví požadovaný čas.
hodin (21).
   ⇨ Nastavení časovače se rovná požadovanému počtu hodin.
   ⇨ Zařízení se automaticky vypne po uplynutí nastaveného počtu hodin.

Poznámky k automatickému vypnutí:

- Stisknutím tlačítka zapnutí/vypnutí (13) se funkce automatického vypnutí deaktivuje.

Swing funkce

V případě potřeby lze funkci výkyvu zapnout v jakémkoli provozním režimu.

Za horizontálními větracími klapkami jsou v zařízení integrovány vertikální větrací klapky. Pomocí výkyvné funkce se tyto vzduchové klapky automaticky pohybují a zajišťují tak nepřetržitou cirkulaci vzduchu.

1. Stisknutím tlačítka Swing (15) zapnete nebo vypnete funkci Swing.
   ⇨ Při aktivované funkci Swing se rozsvítí kontrolka Swing (20).

Přidání vody

Při používání ledových balíčků dodržujte následující pokyny:

- Před použitím vložte ledové balíčky do mrazničky alespoň na 4 hodiny.
- Vložte ledové balíčky do nádržky na vodu před tím, než do ní napustíte vodu.

Info
Při používání ledových balíčků při vysokých venkovních teplotách se může na nádržce na vodu tvořit kondenzát a kapat na podlahu.

1. Před doplňováním vody nebo vkládáním ledových sáčků do přístroje jej odpojte od elektrické sítě.
2. Otevřete nálevku na vodu (7).

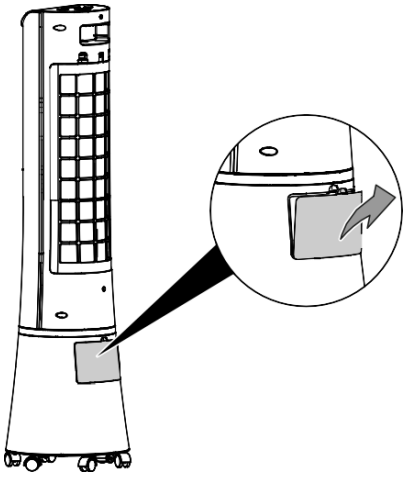

3. Zajistěte těsné uchycení pryžové zátky (8), jinak by mohlo dojít k nekontrolovatelnému úniku vody.
4. Nádržku na vodu (3) plňte pouze čerstvou pitnou vodou. Volitelně můžete přidat kostky ledu z pitné vody pro dodatečné chlazení.
   ⇨ Sledujte minimální a maximální stav naplnění na ukazateli stavu naplnění. Nádrž na vodu musí být naplněna až po minimální úroveň plnění, aby bylo možné čerpadlo provozovat.

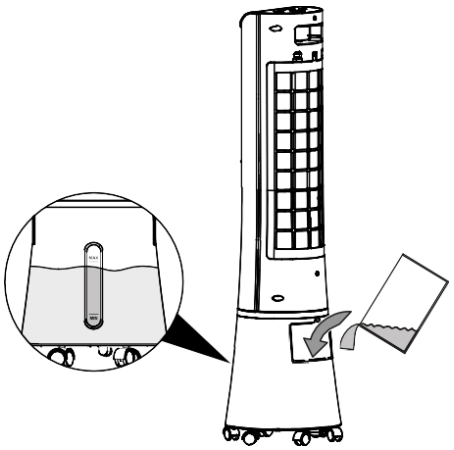

5. V případě potřeby vložte do nádržky na vodu (3) ledové balíčkymimo pro dodatečné chlazení.

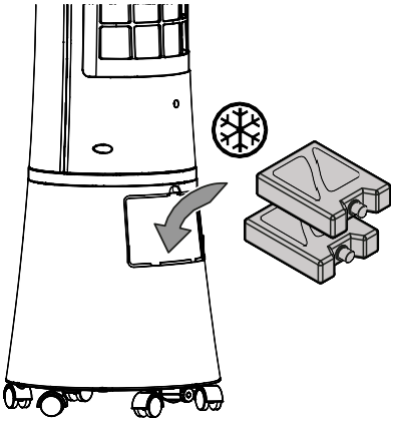

6. Nálevku na vodu (7) opět zavřete.

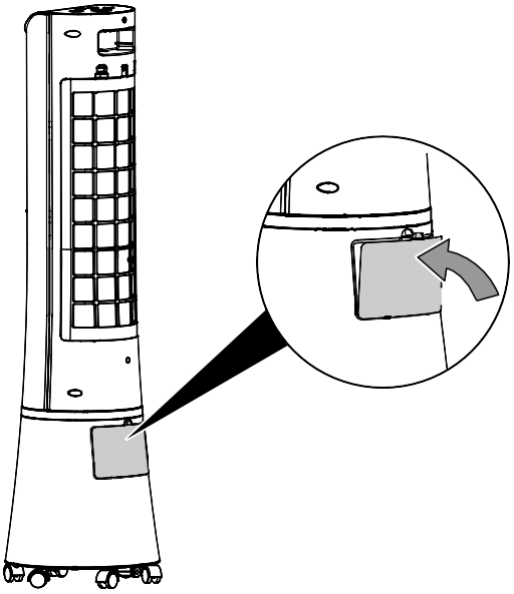

7. Ujistěte se, že zařízení není zvenku vlhké ani mokré. V opačném případě jej otřete do sucha.

Vypnutí

Varování před elektrickým napětím
Nedotýkejte se síťové zástrčky mokrýma nebo vlhkýma rukama.

- Vypněte zařízení.
- Při vytahování napájecího kabelu ze zásuvky se držte síťové zástrčky.
- Vyprázdněte a vyčistěte nádržku na vodu (viz kapitola Údržba).
- Vyčistěte přístroj podle kapitoly Údržba.
- Přístroj skladujte podle kapitoly Skladování.

Dostupné příslušenství

Varování

Používejte pouze příslušenství a další vybavení uvedené v návodu k obsluze.

Použití jiných nástrojů pro vkládání nebo jiného příslušenství, než je uvedeno v návodu k obsluze, může způsobit riziko zranění.

Označení	Číslo článku
Odpařovací filtr PAE 29	7.710.000.041

Chyby a poruchy

Během výroby bylo několikrát zkontrolováno, zda zařízení správně funguje. Pokud se přesto vyskytnou závady, zkontrolujte zařízení podle následujícího seznamu.

Zařízení se nespustí:

- Zkontrolujte připojení napájení.
- Zkontrolujte, zda není poškozen napájecí kabel a síťová zástrčka.
- Zkontrolujte pojistky na místě.
- Před opětovným spuštěním zařízení vyčkejte 10 minut. Pokud se zařízení nespustí, nechte zkontrolovat elektrickou instalaci odbornou firmou nebo společností Trotec.

Zařízení pracuje se sníženou nebo žádnou kapacitou:

- Zkontrolujte polohu horizontálních větracích klapek. Měly by být maximálně otevřené.
- Zkontrolujte, zda není vzduchový filtr znečištěný. V případě potřeby vzduchový filtr vyčistěte nebo vyměňte.
- Zkontrolujte minimální vzdálenost od stěn nebo jiných objektů. V případě potřeby umístěte zařízení o něco více do středu místnosti.

Zařízení je v provozu, ale nedochází k chlazení vzduchem ani k provozu čerpadla:

- Zkontrolujte, zda je aktivován režim chlazení vzduchem.
- Zkontrolujte stav naplnění nádržky na vodu (viz kapitola Naplnění nádržky na vodu).
- Zkontrolujte, zda přívod čerpadla neblokují nějaké předměty. Zkontrolujte, zda není přívod čerpadla zablokován.
- V případě, že čerpadlo nepracuje i přes správně naplněnou nádrž na vodu a aktivovaný režim chlazení vzduchem, může být čerpadlo vadné. Obraťte se na zákaznický servis.

Dochází k úniku vody:

- Zkontrolujte, zda přístroj netěsní.
- Zkontrolujte, zda nádržka na vodu těsní.

Funkce Swing nefunguje

- Motor s funkcí kývání může být vadný. Kontaktujte prosím zákaznický servis.

Zařízení je hlasité nebo vibruje:

- Zkontrolujte, zda je zařízení nastaveno ve stabilní a vzpřímené poloze.

Zařízení nereaguje na infračervené dálkové ovládání:

- Zkontrolujte, zda vzdálenost mezi dálkovým ovladačem a zařízením není příliš velká, a případně ji zmenšete.
- Ujistěte se, že mezi zařízením a dálkovým ovladačem nejsou žádné překážky, například nábytek nebo stěny. Zajistěte vizuální kontakt mezi zařízením a dálkovým ovladačem.
- Zkontrolujte stav nabití baterií a v případě potřeby je vyměňte.
- Pokud byly baterie právě vyměněny, zkontrolujte jejich správnou polaritu.

Vaše zařízení po těchto kontrolách stále nefunguje správně?

Obraťte se prosím na zákaznický servis. V případě potřeby odneste přístroj k opravě do autorizované specializované elektrotechnické firmy nebo do společnosti Trotec.

Údržba

Intervaly údržby

Interval údržby a péče	Každý provoz	Podle potřeby	Každé 3 dny	Každé 2 týdny	Každé 4 týdny	Každý půlrok	Ročně
Vyčistěte vodní nádrž			X				
Zkontrolujte přívody a výstupy vzduchu, zda neobsahují nečistoty a cizí předměty, a v případě potřeby je vyčistěte.	X				X		
Vyčistěte exteriér		X					X
Vizuálně zkontrolujte, zda uvnitř zařízení nejsou nečistoty.		X					X
Zkontrolujte, zda není vzduchový filtr znečištěný a zda neobsahuje cizí předměty, a v případě potřeby jej vyčistěte.	X			X			
Výměna odpařovacího filtru		X					
Kontrola poškození	X						
Zkontrolujte upevňovací šrouby		X					X
Zkušební provoz							X

Protokol o údržbě a ošetřování

Typ zařízení: .....

Číslo zařízení: .....

Interval údržby a péče	1	2	3	4	5	6	7	8	9	10	11	12	13	14	15	16
Vyčistěte vodní nádrž																
Zkontrolujte přívody a výstupy vzduchu, zda neobsahují nečistoty a cizí předměty, a v případě potřeby je vyčistěte.																
Vyčistěte exteriér																
Vizuálně zkontrolujte, zda uvnitř zařízení nejsou nečistoty.																
Zkontrolujte, zda není vzduchový filtr znečištěný a zda neobsahuje cizí předměty, a v případě potřeby jej vyčistěte.																
Výměna odpařovacího filtru																
Kontrola poškození																
Zkontrolujte upevňovací šrouby																
Zkušební provoz																
Poznámky:																

1. Date: ..... Signature:	2. Date: ..... Signature:	3. Date: ..... Signature:	4. Date: ..... Signature: .....
5. Date: ..... Signature:	6. Date: ..... Signature:	7. Date: ..... Signature:	8. Date: ..... Signature: .....
9. Date: ..... Signature:	10. Date: ..... Signature:	11. Date: ..... Signature:	12. Date: ..... Signature: .....
13. Date: ..... Signature:	14. Date: ..... Signature:	15. Date: ..... Signature:	16. Date: ..... Signature: .....

Činnosti nutné před zahájením údržby

Varování před elektrickým napětím

Nedotýkejte se síťové zástrčky mokrýma nebo vlhkýma rukama.

- Zařízení vypněte.
- Při vytahování napájecího kabelu ze zásuvky se držte síťové zástrčky.

Varování před elektrickým napětím

Úkony, které vyžadují otevření krytu, smí provádět pouze autorizované odborné firmy nebo společnost Trotec.

Vizuální kontrola vnitřku zařízení na přítomnost nečistot

1. Vyjměte vzduchový filtr.
2. Pomocí svítilny osvětlete otvory zařízení.
3. Zkontrolujte, zda uvnitř zařízení nejsou nečistoty.
4. Pokud uvidíte silnou vrstvu prachu, nechte vnitřek zařízení vyčistit odbornou elektrotechnickou firmou nebo společností Trotec.
5. Vložte zpět vzduchový filtr.

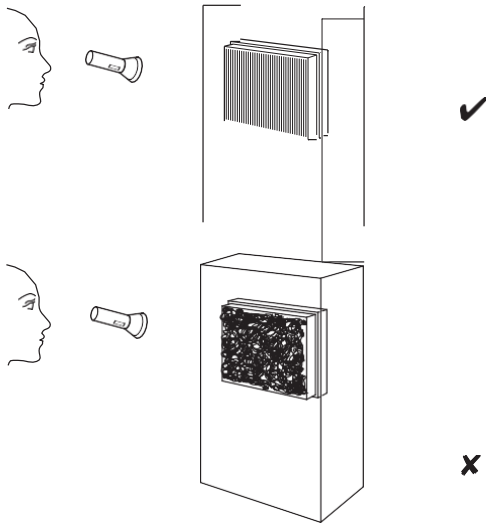

Čištění krytu

Kryt čistěte měkkým, vlhkým hadříkem, který nepouští vlákna. Dbejte na to, aby se do krytu nedostala vlhkost. Chraňte elektrické součásti před vlhkostí. Nepoužívejte žádné agresivní čisticí prostředky, jako jsou čisticí spreje, rozpouštědla, čisticí prostředky na bázi alkoholu nebo abrazivní čisticí prostředky, které by navlhčily hadřík.

Čištění vodní nádrže

Nádrž na vodu by se měla při aktivním používání čistit každé 3 dny.

Varování

Jako čisticí/odvápňovací prostředek pro nádrž na vodu použijte kyselinu citronovou. Při čištění přístroje vždy používejte rukavice a ochranné brýle, protože kyselina může mít leptavé účinky. Kromě toho dodržujte specifikace výrobce a varování před nebezpečím pro kyselinu citronovou.

Poznámka

Pokud zjistíte viditelné známky vodního kamene, vyčistěte přístroj kyselinou citronovou. Chcete-li přístroj vyčistit, zahřejte jej na max. 40 °C. V opačném případě může tvorba citronanu způsobit poškození přístroje.

Poznámka

Nádrž na vodu nelze vyjmout.

Nepokoušejte se nádržku na vodu vyjmout, jinak by mohlo dojít k poškození přístroje.

Před delší dobou nepoužívání nebo skladování je třeba nádržku na vodu vypustit.

1. Zařízení opatrně dopravte nebo odvezte na vhodném místě pro vypouštění vody (např. do kanalizace) nebo pod vývod vody umístěte vhodnou sběrnou nádobu.

2. Otevřete vývod vody a vypusťte vodu.

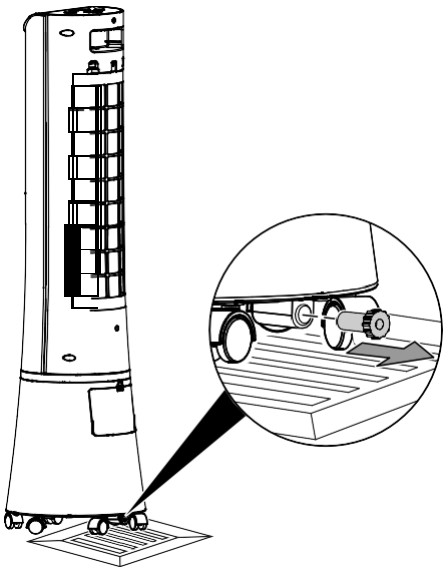

3. Nádržku na vodu důkladně vypláchněte kyselinou citronovou (odstraňovač vodního kamene). Nechte kyselinu citronovou působit po dobu max. 20 minut.
4. Poté opláchněte vnitřek přístroje vodou.
5. Vnitřek nádržky na vodu osušte hadříkem, který nepouští vlákna.
6. Zavřete vývod vody.
7. Pokud chcete pokračovat v provozu, naplňte nádržku na vodu čerstvou pitnou vodou (viz kapitola Doplňování vody).

Čištění vzdušného filtru

Vzduchový filtr je třeba vyčistit, jakmile se znečistí. Na to upozorní např. snížený výkon (viz kapitola Chyby a závady).

Varování

Ujistěte se, že vzduchový filtr není opotřebovaný nebo poškozený. Rohy a hrany vzduchového filtru nesmí být deformované nebo zaoblené. Před opětovným vložením vzduchového filtru se ujistěte, že je nepoškozený a suchý!

✓ Zařízení je odpojeno od elektrické sítě.

1. Vyjměte ze zařízení vzduchový filtr.

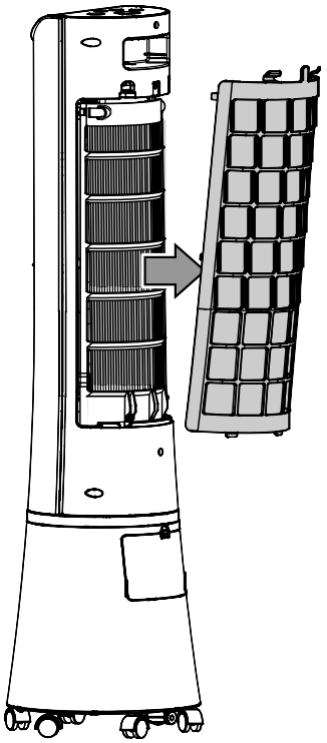

2. Filtr čistěte mírně navlhčeným měkkým hadříkem, který nepouští vlákna. Pokud je filtr silně znečištěný, vyčistěte jej teplou vodou smíchanou s neutrálním čisticím prostředkem.

3. Nechte filtr zcela vyschnout. Nevkládejte do přístroje mokrý filtr!
4. Znovu vložte vzduchový filtr do zařízení.

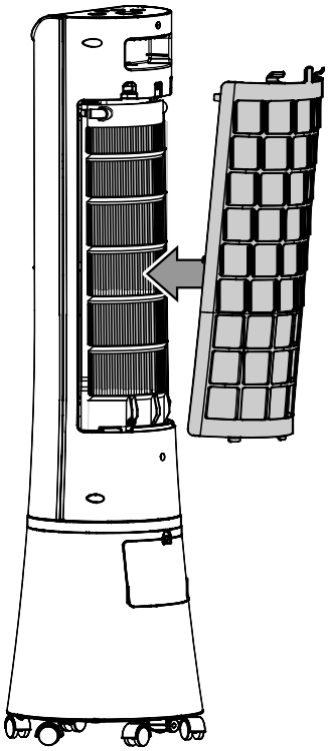

Výměna odpařovacího filtru

Poznámka

Při nastavení režimu chlazení vzduchem by zařízení nemělo být provozováno bez odpařovacího filtru, jinak chlazení nebude fungovat.

Poznámka

Nepoužívejte přístroj bez vloženého vzduchového filtru! Bez vzduchového filtru bude vnitřek přístroje silně znečištěn. Mohlo by dojít ke snížení výkonu a poškození zařízení.

V případě silného znečištění je třeba odpařovací filtr vyměnit.

Při standardním provozu je interval výměny odpařovacího filtru přibližně 1 rok.

Před vyjmutím odpařovacího filtru ze zařízení jej nechte vyschnout.

1. Vyjměte ze zařízení vzduchový filtr a odpařovací filtr.

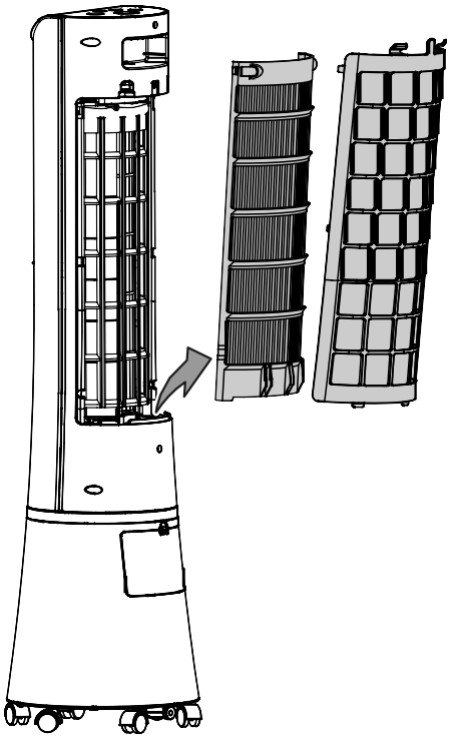

2. Použitý odpařovací filtr zlikvidujte v souladu s vnitrostátními předpisy.
3. Do přístroje vložte nový odpařovací filtr.
4. Znovu vložte odpařovací filtr do zařízení.

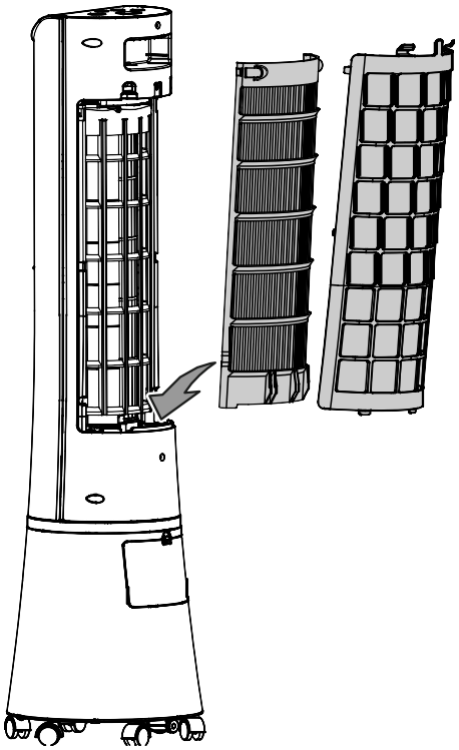

Činnosti vyžadované po údržbě

Pokud chcete zařízení dále používat:

- Přístroj znovu připojte k elektrické síti.

Pokud nemáte v úmyslu zařízení delší dobu používat:

- Zařízení uložte podle kapitoly Skladování.

Technická příloha

Technické údaje

Parametr	Hodnota
Model	**PAE 29**
Odpařovací výkon	330 ml/h
Průtok vzduchu	100 m^3/h
Hlavní připojení	220 – 240 V / 50 Hz
Jmenovitá spotřeba proudu	0.2 A
Spotřeba energie	45 W
Hladina akustického tlaku (ve vzdálenosti 1 m)	57 dB(A)
Velikost nádrže	4 l
Váha	4.5 kg
Rozměry (délka x šířka x výška)	230 x 270 x 900 mm
Minimální vzdálenost od stěn a jiných objektů: vrch (A): zadní strana (B): boční strany (C): přední strana (D):	 100 cm 100 cm 100 cm 100 cm
Baterie dálkového ovládání	3 V CR2032

Likvidace

Ikona s přeškrtnutým odpadkovým košem na odpadním elektrickém nebo elektronickém zařízení znamená, že toto zařízení nesmí být po skončení své životnosti vyhozeno do domovního odpadu. Ve vašem okolí najdete sběrná místa pro bezplatný zpětný odběr odpadních elektrických a elektronických zařízení. Jejich adresy získáte na obecním úřadě nebo na místní správě. Další námi poskytované možnosti zpětného odběru naleznete na našich webových stránkách https://de.trotec.com/shop/.

Cílem odděleného sběru odpadních elektrických a elektronických zařízení je umožnit opětovné použití, recyklaci a další formy využití odpadních zařízení a také zabránit negativním dopadům na životní prostředí a lidské zdraví způsobeným likvidací nebezpečných látek potenciálně obsažených v zařízeních.

V Evropské unii se s bateriemi a akumulátory nesmí nakládat jako s domovním odpadem, ale musí se odborně likvidovat v souladu se směrnicí Evropského parlamentu a Rady 2006/66/ES ze dne 6. září 2006 o bateriích a akumulátorech. Baterie a akumulátory likvidujte v souladu s příslušnými právními předpisy.

Trotec GmbH

Grebbener Str. 7
D-52525 Heinsberg
+49 2452 962-400
+49 2452 962-200

info@trotec.com
www.trotec.com